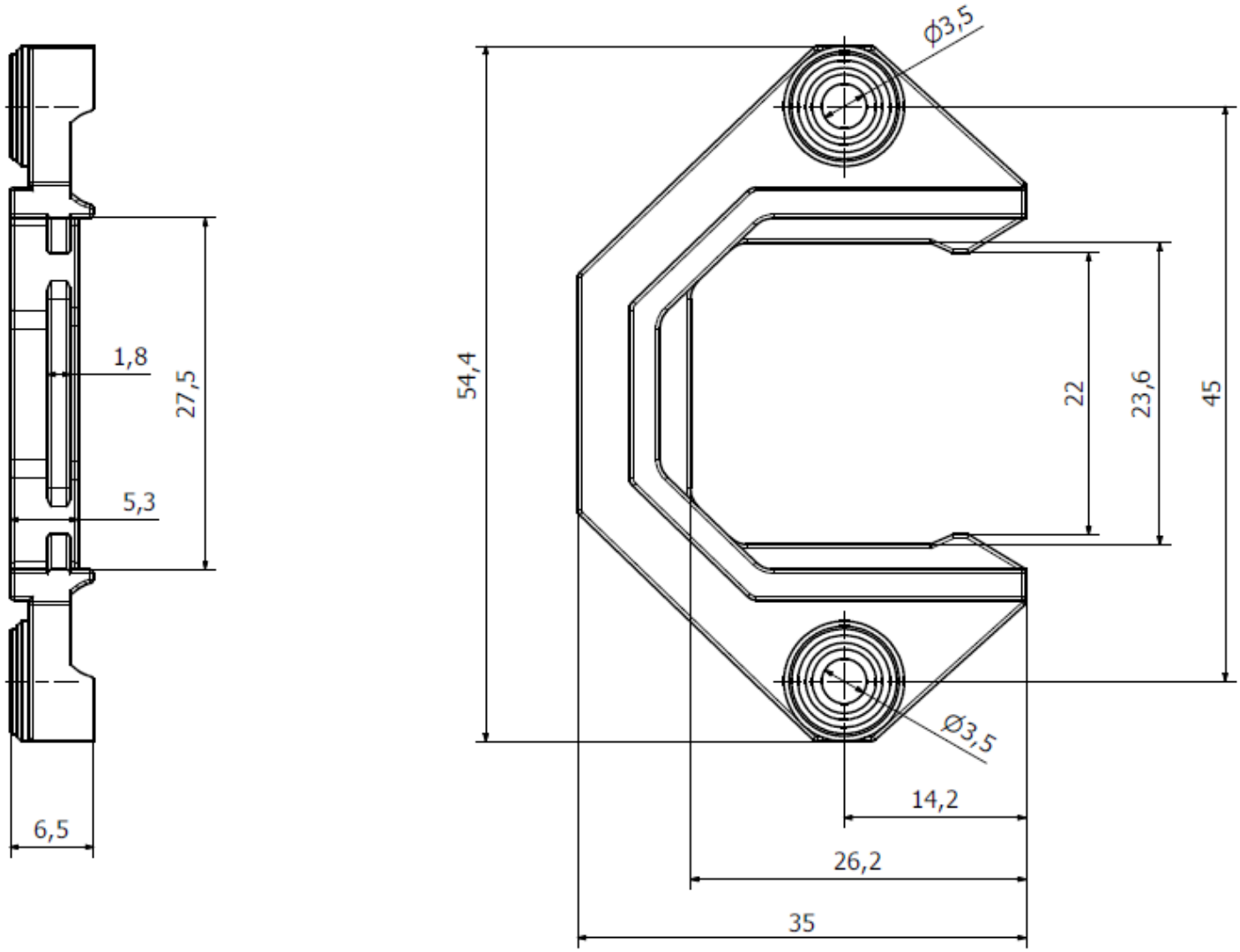
1,8
27,5
5,3
6,5
ϕ3,5
54,4
22
23,6
45
Ø3,5
14,2
26,2
35